QUOVA PERFORMANCE - FLOAT

Luminaria Performance para cajillo

ATENCIÓN: Lea todas las instrucciones ANTES de la instalación

- El producto debe ser instalado por un electricista certificado - Las modificaciones en campo anulan la garantía
- Use solo con fuente de alimentación Clase 2 — Compatible con las fuentes de alimentación QTL
- Montaje en cajillo con borde tipo cuchilla
- Voltaje de entrada: 24VDC
- Los diagramas son solo representativos y no están a escala.

MÉTODOS DE INSTALACIÓN

OPCIONES DE CONFIGURACIÓN DEL MÓDULO LED

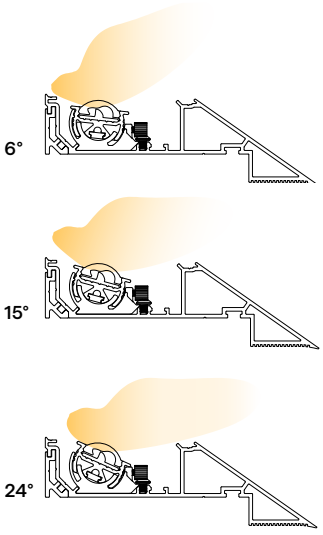

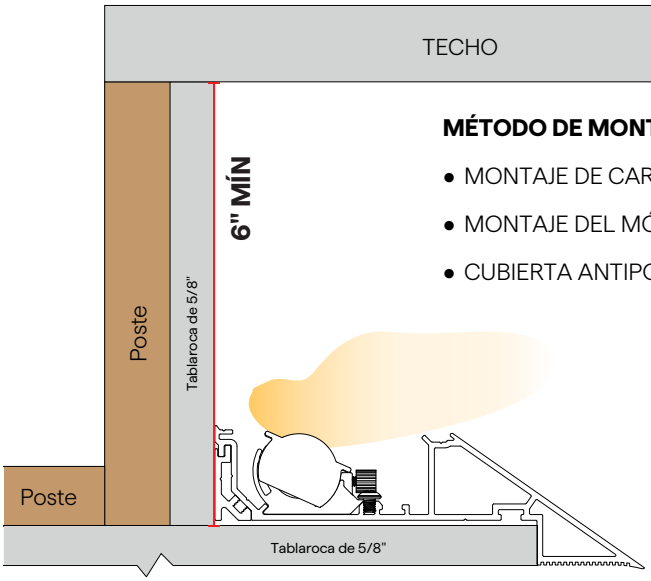

MÉTODO DE MONTAJE

- MONTAJE DE CARCASA PRINCIPAL: página 3
- MONTAJE DEL MÓDULO LED: página 6
- CUBIERTA ANTIPOLVO (opcional): página 8

© 2025 QTL. All rights reserved | 155 Hill St. Milford, CT 06460 | 203-367-8777 | sales@QTL.lighting | QTL.lighting

QUOVA PERFORMANCE - FLOAT

Luminaria Performance para cajillo

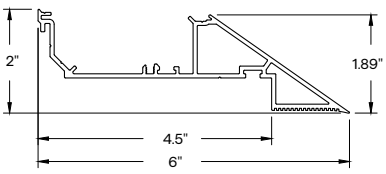

Perfil de la carcasa principal

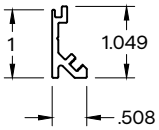

Riel de montaje

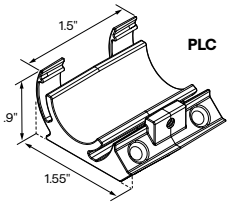

Clip de montaje del módulo LED
2 piezas por luminaria de menos de 5'
3 piezas por luminaria de más de 5'

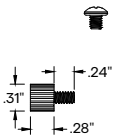

Tornillo de montaje del módulo LED para clip de plástico

Tornillo para metal Phillips de cabeza redonda, 8-32 x 3/16" de largo
Se suministran 2 por clip de plástico

Tornillo moleteado de ajuste manual
Preinstalado en el clip de plástico

COMPONENTES Y HERRAJES

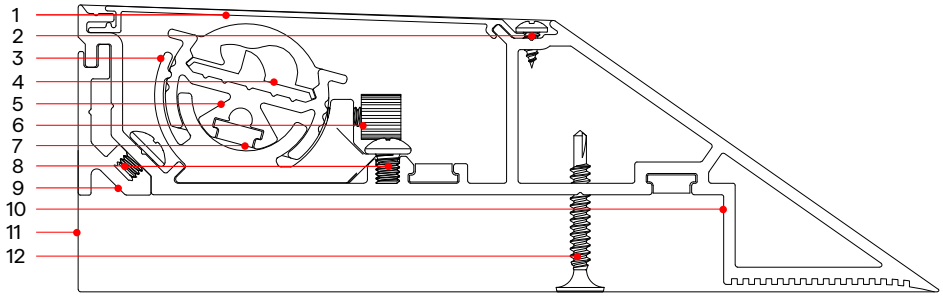



Tornillo de montaje de la carcasa principal

Tornillo para lámina Phillips de cabeza redonda, No.6 x 1-1/2" de largo
Se suministra 1 por cada 16"



Tornillo de montaje del módulo LED para carcasa principal

Tornillo para metal Phillips de cabeza redonda, 8-32 x 3/16" de largo
Se suministra 1 por cada 16"



Tornillo para tablaroca

No.6 x 1-1/8" de largo
Se suministra 1 por cada 16"

1. Cubierta antipolvo (opcional)
2. Tornillo de cubierta antipolvo (opcional)
3. Clip de plástico
4. Óptica
5. Módulo LED
6. Tornillo de ajuste manual
7. Tapa de extremo del módulo LED
8. Tornillo de montaje del módulo LED
9. Riel de montaje
10. Carcasa principal
11. Tapa de extremo de la carcasa
12. Tornillo para tablaroca

TAPAS DE EXTREMO

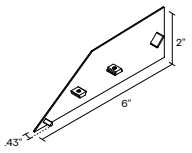

Tapas de extremo externas
Par de tapas de extremo, se vende por separado

CUBIERTA ANTIPOLVO

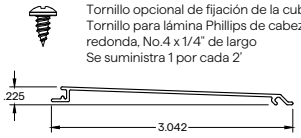

Tornillo opcional de fijación de la cubierta antipolvo
Tornillo para lámina Phillips de cabeza redonda, No.4 x 1/4" de largo
Se suministra 1 por cada 2'

UNIONES/CONECTORES		ESQUINAS	
SOPORTE EN LÍNEA; se vende por pieza	SOPORTE INFERIOR DE ESQUINA; se vende por pieza	ESQUINA EXTERIOR; se vende por pieza	ESQUINA INTERIOR; se vende por pieza
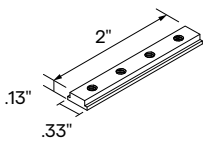	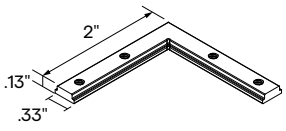	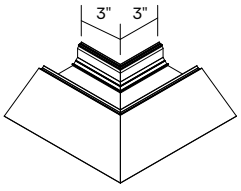	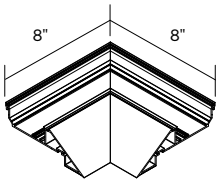
2 por tramo de carcasa principal y 2 por esquina, incluidos	Se incluyen 2 con la esquina con inglete de fábrica Se vende por separado para esquinas cortadas en obra	Con inglete de fábrica, se ensambla en obra Las longitudes indican el espacio que ocupa en el muro Todos los soportes se incluyen con la esquina con inglete de fábrica	Con inglete de fábrica, se ensambla en obra Las longitudes indican el espacio que ocupa en el muro Todos los soportes se incluyen con la esquina con inglete de fábrica

© 2025 QTL. All rights reserved | 155 Hill St. Milford, CT 06460 | 203-367-8777 | sales@QTL.lighting | QTL.lighting

QUOVA PERFORMANCE - FLOAT

Luminaria Performance para cajillo

MÉTODO DE MONTAJE: **MONTAJE DE CARCASA PRINCIPAL**

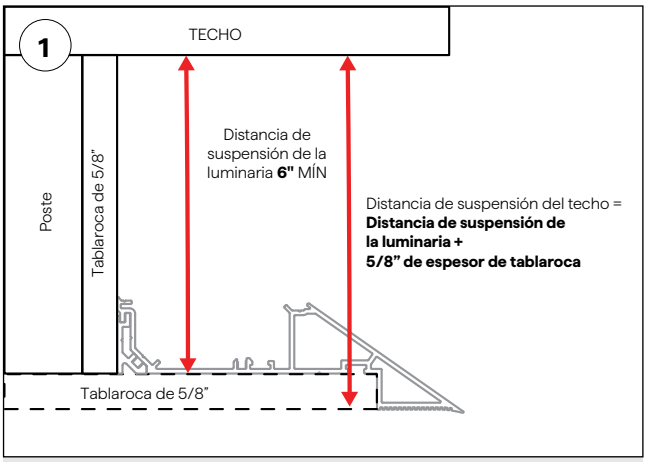

- Determine la distancia de suspensión del techo y luego instale los postes verticales y la tablaroca de modo que queden 5/8" más cortos que la distancia de suspensión del techo.

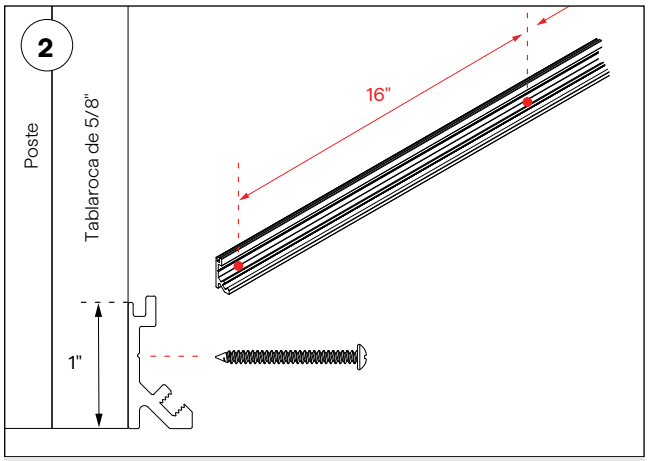

a. Pretaladre orificios pasantes en el riel de montaje cada 16"

b. Sostenga el riel de montaje alineado con la parte inferior de los postes verticales y la tablaroca, taladre orificios guía en el poste a través de los orificios pasantes y luego instale los tornillos de montaje

NOTA: Deje un espacio entre los tramos del riel de montaje para dar paso a la salida del cable; vea el paso 3.

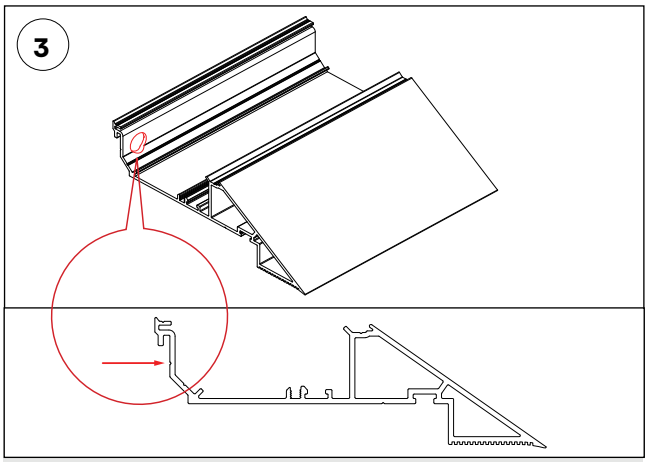

- Taladre un orificio de 1/2" para la alimentación del cable en la carcasa principal, alineado con el punto de alimentación en la superficie de montaje

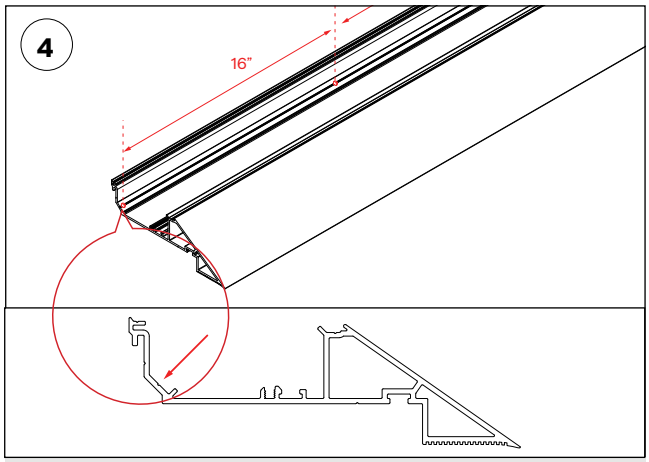

- Taladre orificios pasantes a 45° para el tornillo de montaje de la carcasa principal, 1 orificio por cada 16"

© 2025 QTL. All rights reserved | 155 Hill St. Milford, CT 06460 | 203-367-8777 | sales@QTL.lighting | QTL.lighting

MÉTODO DE MONTAJE: **MONTAJE DE CARCASA PRINCIPAL**

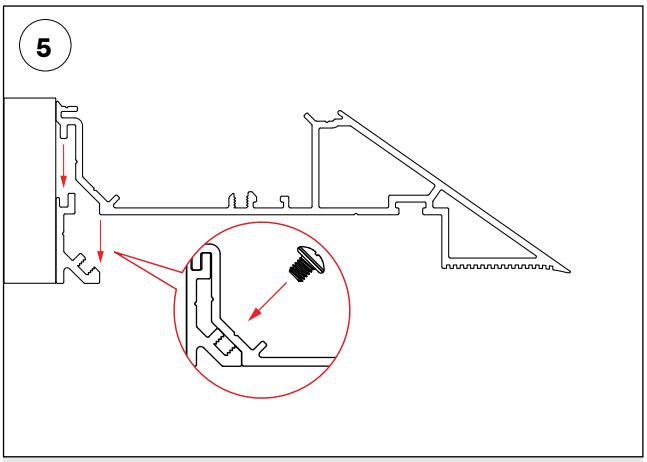

- Comience desde las esquinas de la carcasa principal y complete con secciones rectas de carcasa principal
- Coloque la carcasa principal en el riel de montaje y luego instale el tornillo de montaje de la carcasa principal para fijarla al riel de montaje

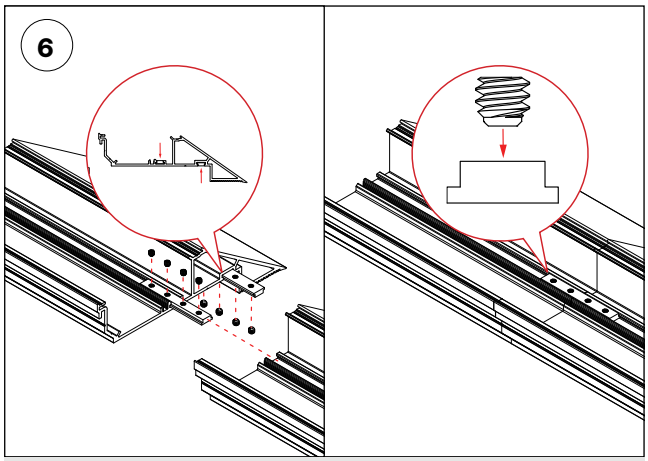

- Al montar la segunda sección o secciones adicionales en un tramo continuo, afloje y desplace los soportes en línea para que queden donde se unen las dos secciones; luego apriete los soportes en línea.

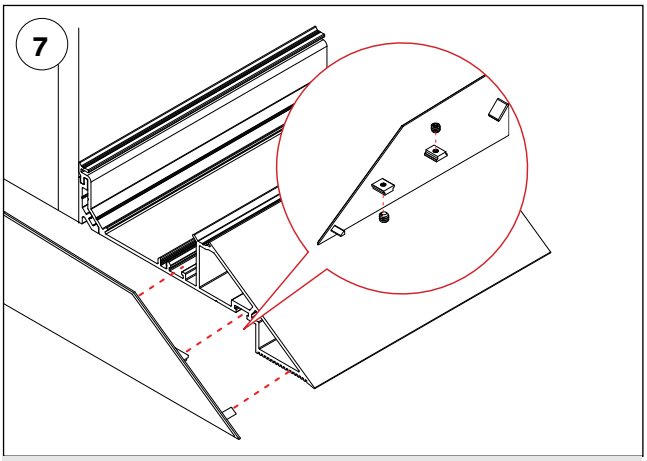

- Instale las tapas de extremo (opcionales) colocándolas en los extremos de la carcasa principal y apretando los tornillos prisioneros.

NOTA: Las tapas de extremo también se pueden instalar antes de montar las carcasas principales.

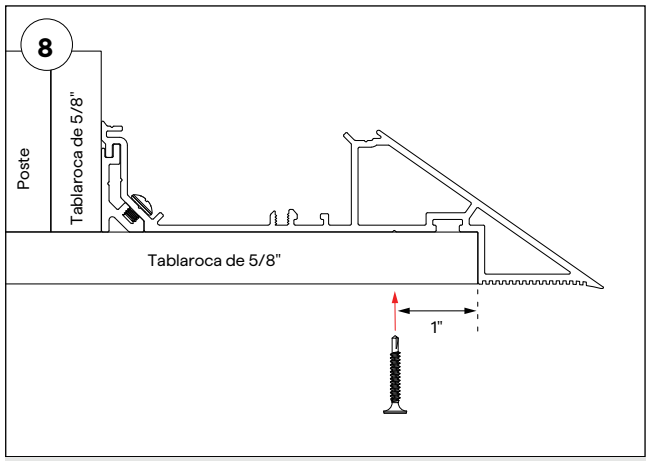

- Instale la tablaroca inferior y fíjela a la carcasa principal con tornillos autoperforantes para tablaroca, a 1" del borde de la tablaroca inferior, 1 tornillo por cada 16"

© 2025 QTL. All rights reserved | 155 Hill St. Milford, CT 06460 | 203-367-8777 | sales@QTL.lighting | QTL.lighting

QUOVA PERFORMANCE - FLOAT

Luminaria Performance para cajillo

MÉTODO DE MONTAJE: **MONTAJE DE CARCASA PRINCIPAL**

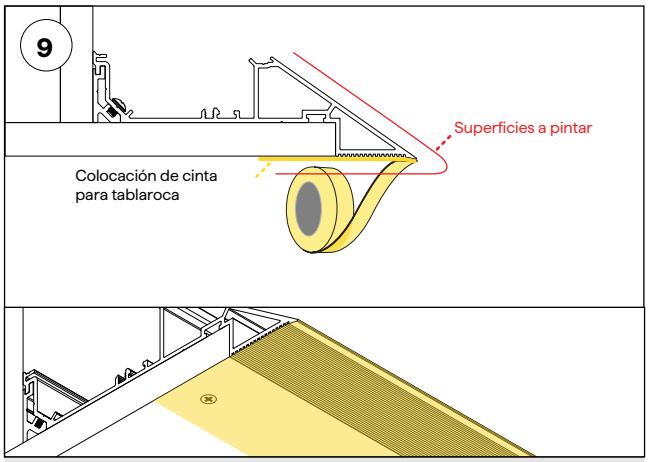

- Coloque cinta para tablaroca donde la carcasa principal se une con la tablaroca inferior, aplique compuesto para juntas, deje secar, lije y repita según sea necesario; al terminar, aplique primario y pintura

© 2025 QTL. All rights reserved | 155 Hill St. Milford, CT 06460 | 203-367-8777 | sales@QTL.lighting | QTL.lighting

QUOVA PERFORMANCE - FLOAT

Luminaria Performance para cajillo

MÉTODO DE MONTAJE: **MONTAJE DEL MÓDULO LED**

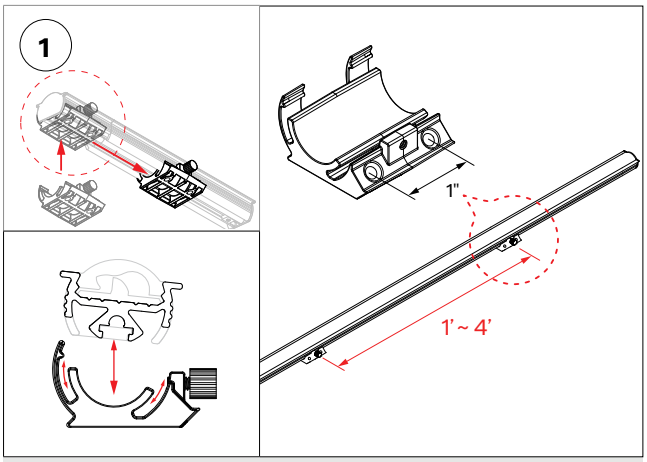

- Encaje los clips de plástico desde la parte inferior del conector sin juntas y luego deslícelos hacia el cuerpo principal de la luminaria.
- Inserte 2 clips en luminarias de menos de 5',
  Inserte 3 clips en luminarias de más de 5'
- Los clips de plástico deben quedar a una distancia de entre 1' y 4' entre sí y ubicarse hacia el centro de la longitud de la luminaria.

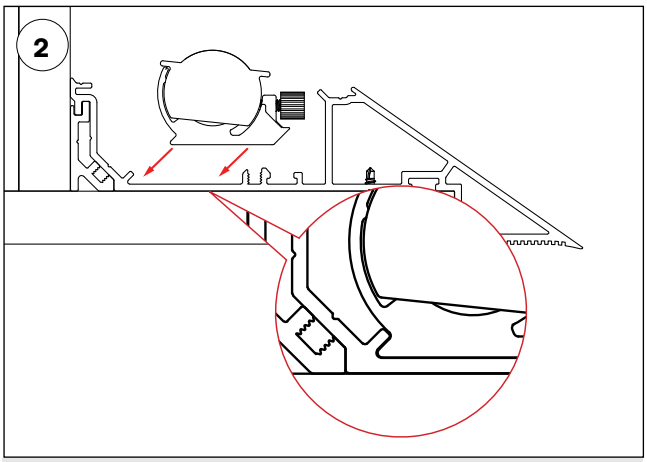

- Coloque el módulo LED de modo que el clip de plástico se enganche con la carcasa principal.
- La sección posterior del clip de plástico debe engancharse con la carcasa principal a un ángulo de 45°.

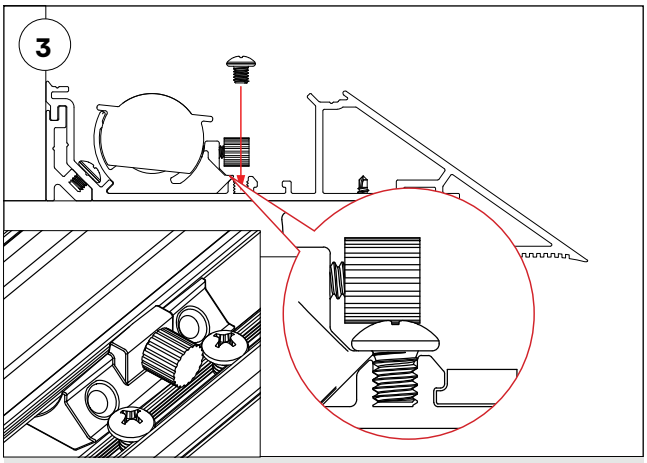

- Instale el tornillo de montaje del módulo LED verticalmente en la carcasa principal para fijar el clip de plástico en su lugar.

NOTA: 2 tornillos por clip de plástico; un tornillo a cada lado del clip.

© 2025 QTL. All rights reserved | 155 Hill St. Milford, CT 06460 | 203-367-8777 | sales@QTL.lighting | QTL.lighting

MÉTODO DE MONTAJE: **MONTAJE DEL MÓDULO LED**

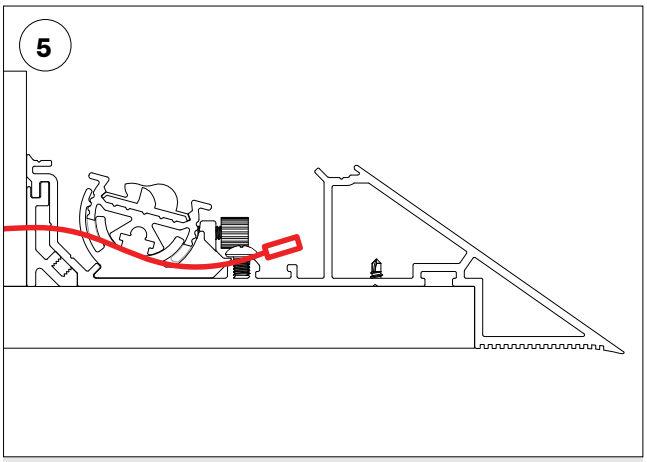

- Pase el cable de la fuente de alimentación **solo por debajo** del conector sin juntas

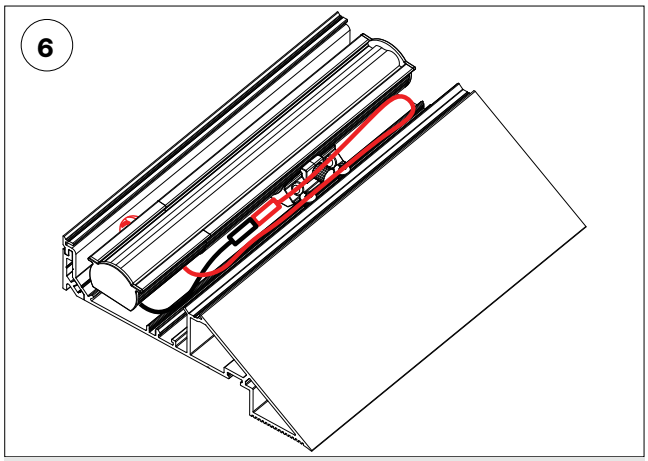

- Conecte los cables a los cables del módulo LED.

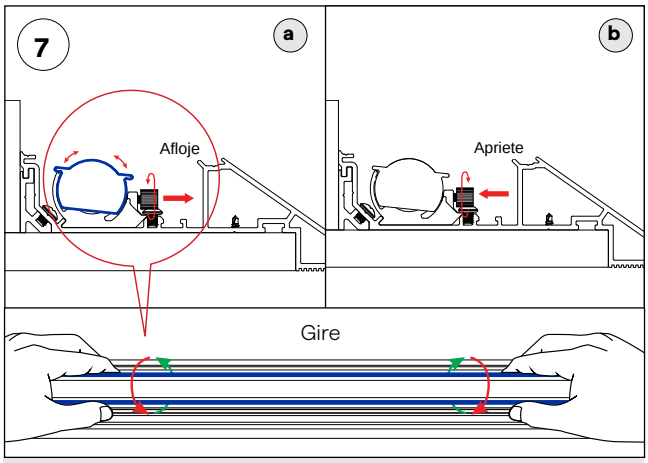

Ajuste los ángulos de giro:

a. Afloje el tornillo de ajuste manual y presione las pestañas interiores de la luminaria para girarla.

b. Apriete el tornillo de ajuste manual para fijar la luminaria.

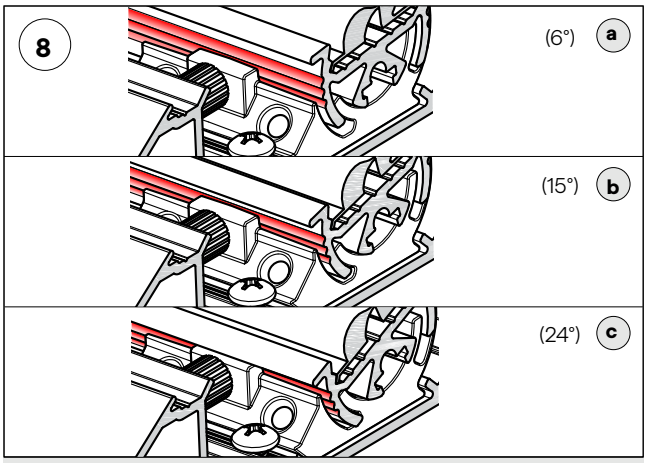

Ajuste el módulo LED a la posición deseada:
Use el hombro del clip de plástico y las ranuras del módulo LED como referencia visual

a. Módulo LED a 6 grados (6°).

b. Módulo LED a 15 grados (15°).

c. Módulo LED a 24 grados (24°).

© 2025 QTL. All rights reserved | 155 Hill St. Milford, CT 06460 | 203-367-8777 | sales@QTL.lighting | QTL.lighting

MÉTODO DE MONTAJE: **CUBIERTA ANTIPOLVO (OPCIONAL)**

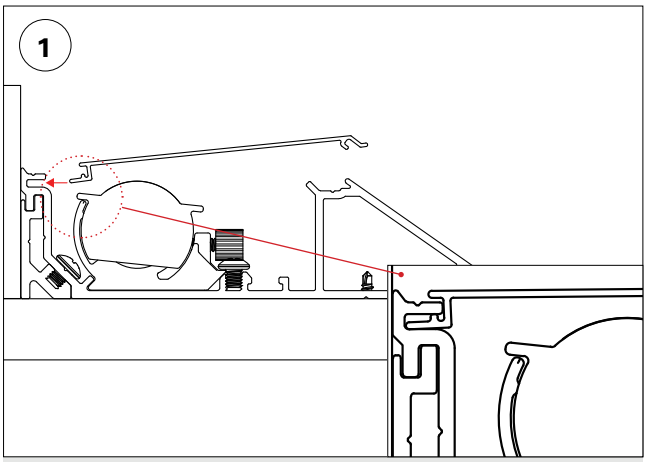

- Empuje la sección posterior de la cubierta antipolvo dentro de la ranura de enganche de la carcasa principal

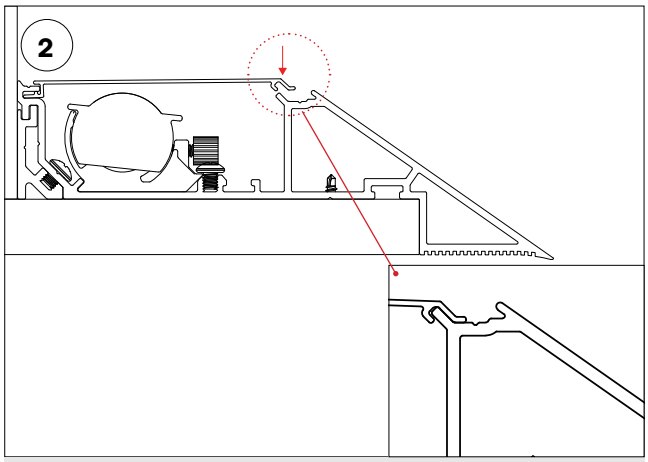

- Presione suavemente la sección frontal de la cubierta antipolvo para engancharla con la carcasa principal

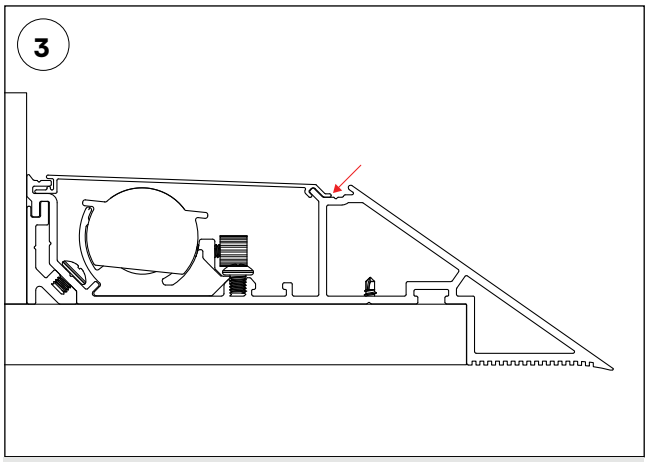

- Para retirar la cubierta antipolvo, empuje para levantar la sección frontal de la cubierta y luego jale para sacar la sección posterior.

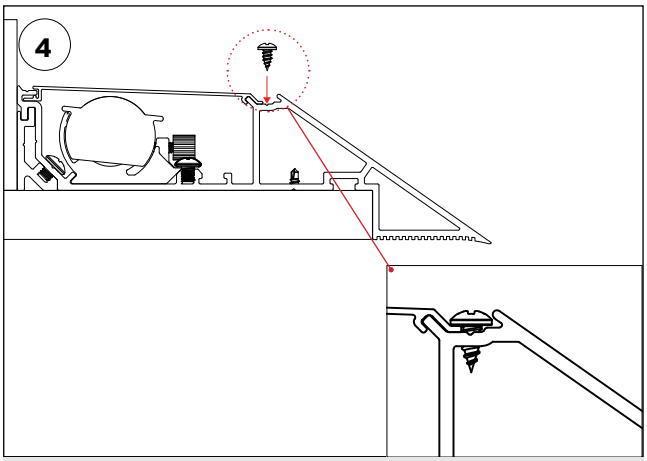

- Instale los tornillos de fijación de la cubierta antipolvo para asegurarla por completo,
  1 tornillo por cada 24" (opcional).

© 2025 QTL. All rights reserved | 155 Hill St. Milford, CT 06460 | 203-367-8777 | sales@QTL.lighting | QTL.lighting