QUOVA PERFORMANCE - STANDALONE

Luminaria Performance para cajillo

ATENCIÓN: Lea todas las instrucciones ANTES de la instalación

- El producto debe ser instalado por un electricista certificado - Las modificaciones en campo anulan la garantía
- Use solo con fuente de alimentación Clase 2 — Compatible con las fuentes de alimentación QTL
- Luminaria con clip de plástico giratorio preinstalado, para instalarse en cajillos existentes
- Voltaje de entrada: 24VDC
- Los diagramas son solo representativos y no están a escala.

MÉTODOS DE INSTALACIÓN

OPCIONES DE CONFIGURACIÓN DEL MÓDULO LED

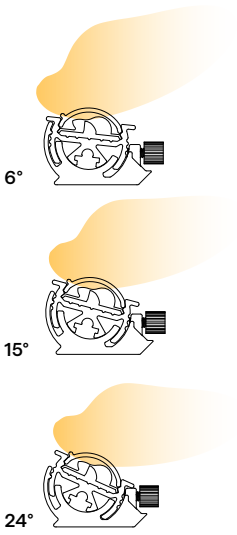

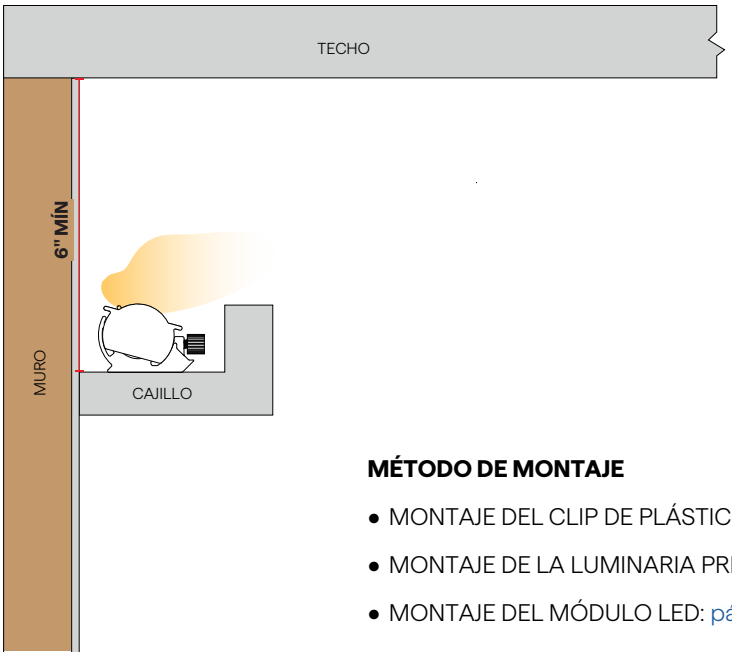

MÉTODO DE MONTAJE

- MONTAJE DEL CLIP DE PLÁSTICO: página 3
- MONTAJE DE LA LUMINARIA PRINCIPAL: página 4
- MONTAJE DEL MÓDULO LED: página 5

© 2025 QTL. All rights reserved | 155 Hill St. Milford, CT 06460 | 203-367-8777 | sales@QTL.lighting | QTL.lighting

QUOVA PERFORMANCE - STANDALONE

Luminaria Performance para cajillo

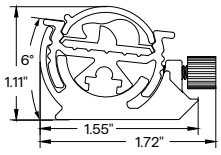

Perfil del módulo LED
a 6 grados

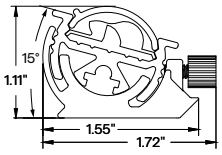

Perfil del módulo LED
a 15 grados

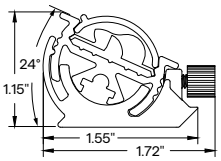

Perfil del módulo LED
a 24 grados

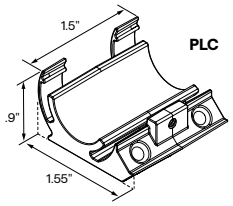

Clip de montaje del módulo LED
2 piezas por luminaria de menos de 5'
3 piezas por luminaria de más de 5'

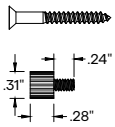

Tornillo de montaje Standalone
Tornillo para madera Phillips de cabeza plana, No.4 x 1" de largo
Se suministran 2 por clip de plástico

Tornillo moleteado de ajuste manual
Preinstalado en el clip de plástico

COMPONENTES Y HERRAJES

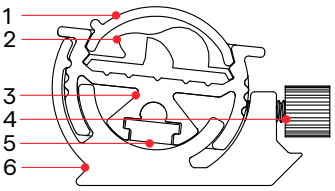

1. Óptica secundaria
2. Óptica
3. Módulo LED
4. Tornillo de fijación
5. Soporte en línea
6. Clip de plástico

A - **Conector sin juntas**: úselo en el extremo de la luminaria para que los cables salgan y pasen por debajo de la luminaria

B - **Tapa de extremo**: se usa para cerrar el extremo del perfil de la carcasa de la luminaria

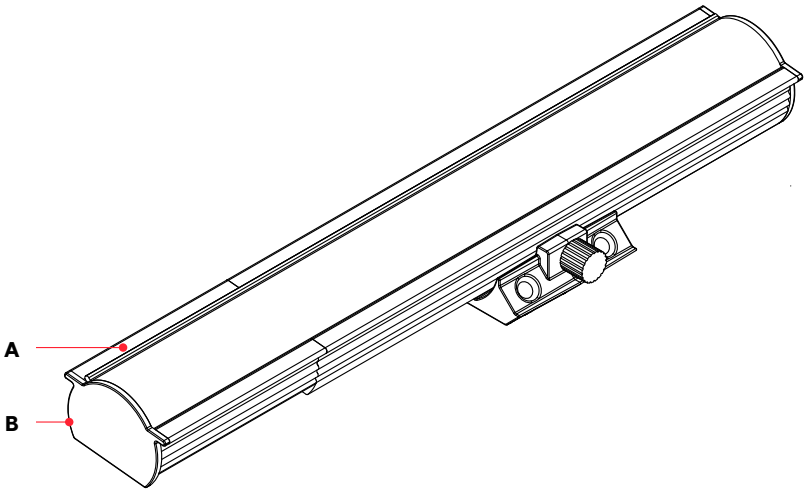

A - Conector sin juntas

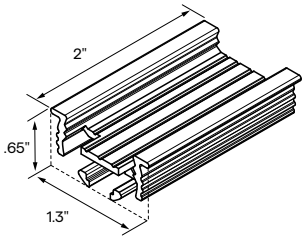

B - Tapa de extremo

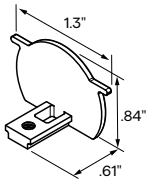

© 2025 QTL. All rights reserved | 155 Hill St. Milford, CT 06460 | 203-367-8777 | sales@QTL.lighting | QTL.lighting

QUOVA PERFORMANCE - STANDALONE

Luminaria Performance para cajillo

MÉTODO DE MONTAJE: **CLIPS DE PLÁSTICO**

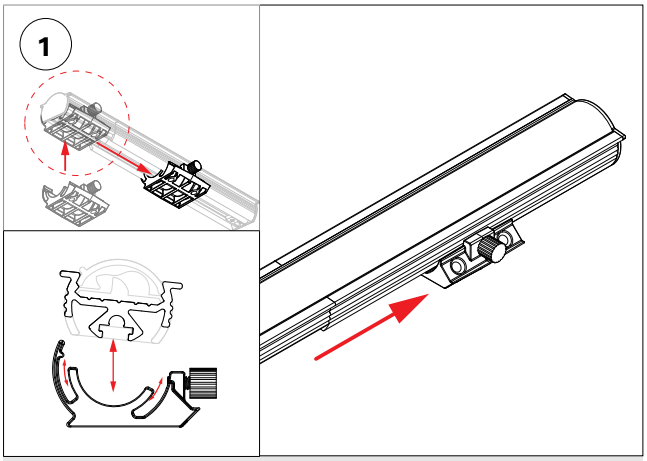

- Encaje los clips de plástico desde la parte inferior del conector sin juntas y luego deslícelos hacia el cuerpo principal de la luminaria.
- Inserte 2 clips en luminarias de menos de 5',
  Inserte 3 clips en luminarias de más de 5'

© 2025 QTL. All rights reserved | 155 Hill St. Milford, CT 06460 | 203-367-8777 | sales@QTL.lighting | QTL.lighting

QUOVA PERFORMANCE - STANDALONE

Luminaria Performance para cajillo

MÉTODO DE MONTAJE: **MONTAJE DE LA LUMINARIA PRINCIPAL**

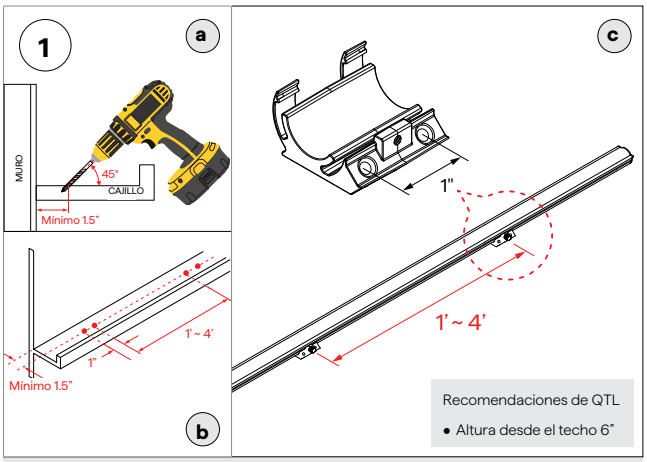

Pretaladre orificios guía para tornillos #4:

a: Trace una línea de referencia a un mínimo de 1.5" del muro posterior.

b: Los clips de plástico deben quedar a una distancia de entre 1' y 4' entre sí y ubicarse hacia el centro de la longitud de la luminaria.

c: Sobre la línea de referencia, pretaladre dos orificios guía a 45°, separados 1" entre sí, para cada clip de plástico.

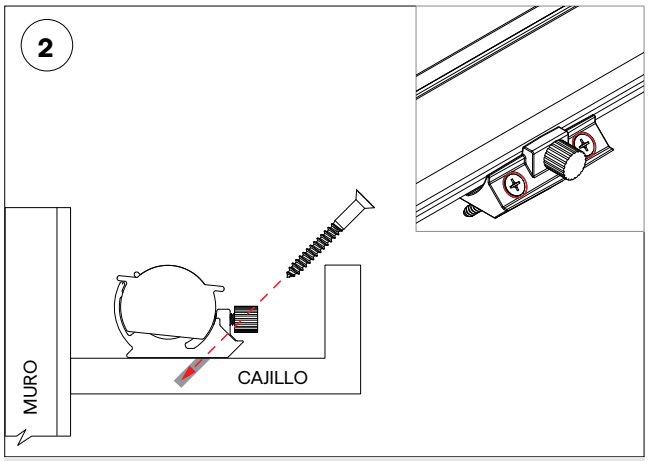

- Deslice el clip de plástico para que coincida con las posiciones de los orificios guía y luego instale los tornillos de montaje a un ángulo de 45°.

© 2025 QTL. All rights reserved | 155 Hill St. Milford, CT 06460 | 203-367-8777 | sales@QTL.lighting | QTL.lighting

MÉTODO DE MONTAJE: **MONTAJE DEL MÓDULO LED**

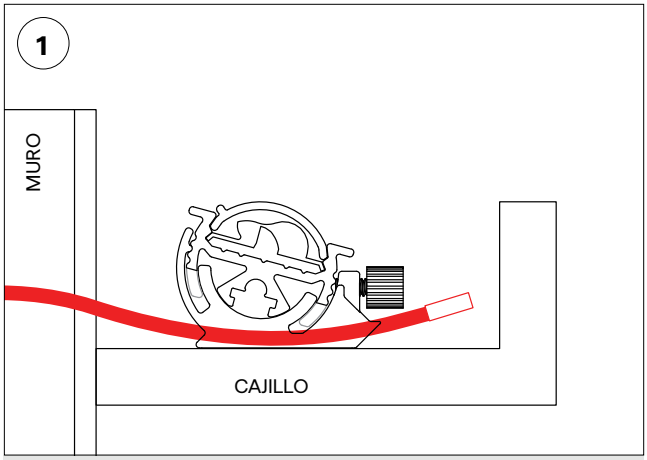

Pase el cable de la fuente de alimentación **solo por debajo** del conector sin juntas.

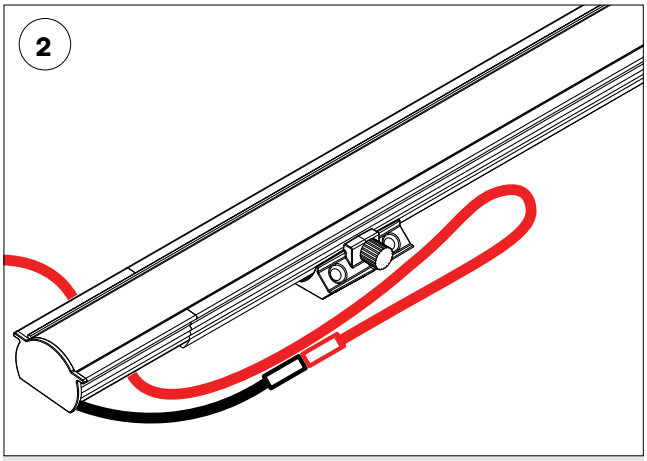

Conecte los cables a los cables del módulo LED.

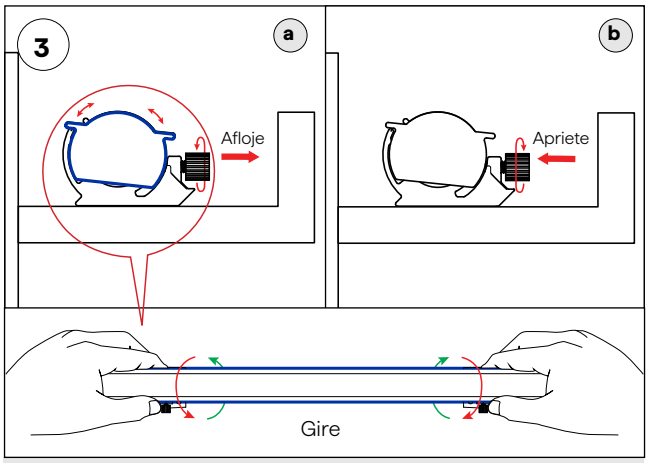

Ajuste los ángulos de giro:

a. Afloje el tornillo de ajuste manual y presione las pestañas interiores de la luminaria para girarla.

b. Apriete el tornillo de ajuste manual para fijar la luminaria.

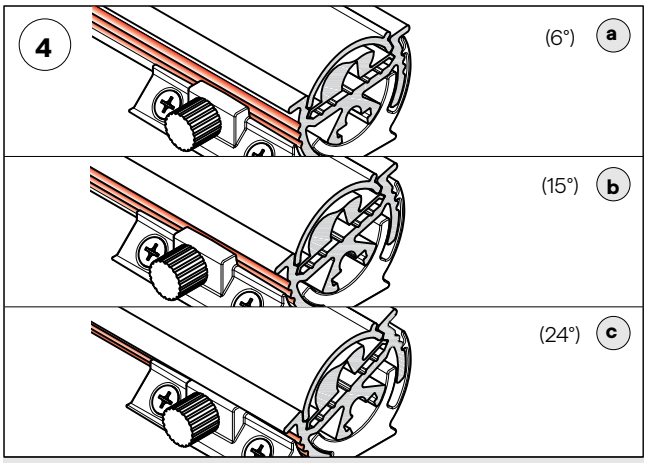

Ajuste el módulo LED a la posición deseada:
Use el hombro del clip de plástico y las ranuras del módulo LED como referencia visual

a. Módulo LED a 6 grados (6°).

b. Módulo LED a 15 grados (15°).

c. Módulo LED a 24 grados (24°).

© 2025 QTL. All rights reserved | 155 Hill St. Milford, CT 06460 | 203-367-8777 | sales@QTL.lighting | QTL.lighting