WURM

INSTRUCCIONES DE MANEJO Q-CAP

ADVERTENCIA: FRÁGIL

Las luminarias flexibles contienen componentes electrónicos sensibles, por lo que requieren un manejo y una instalación cuidadosos para conservar su garantía. Al desempacarlas, manipúlelas con cuidado y pruebe todas las luminarias al recibirlas.

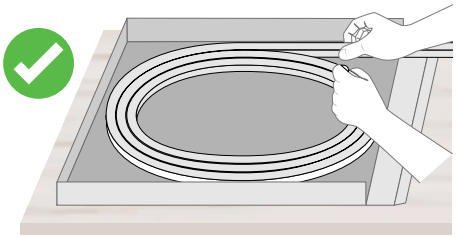

Mantenga las luminarias planas y apoyadas al sacarlas de la caja. Desenróllelas con cuidado sobre una superficie plana y no las doble en sentido contrario a la dirección de curvatura prevista.

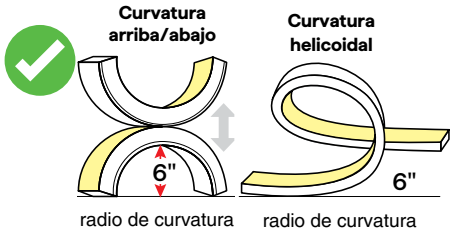

Esta luminaria WURM es omnidireccional y se puede doblar hacia arriba/abajo y en forma helicoidal. No doble la luminaria a un radio menor de 6".

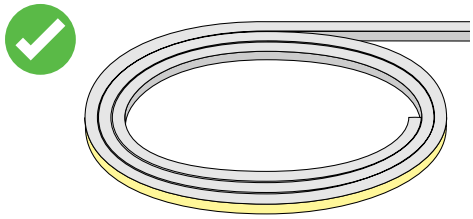

Energizar las luminarias antes de instalarlas las calienta y las hace más flexibles, lo que evita daños.

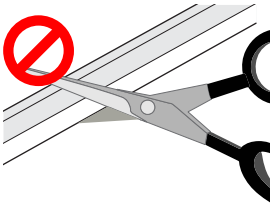

Solo las luminarias FC se pueden cortar en campo. No intente cortar luminarias que no sean FC. Las modificaciones en campo anulan la garantía.

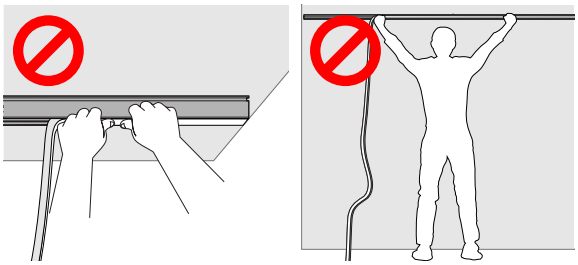

No deje que ninguna parte de la luminaria cuelgue en ninguna dirección durante la instalación. Instale entre dos personas para asegurarse de que la luminaria no cuelgue.

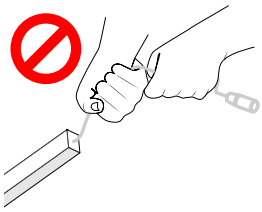

No sujete ni jale la luminaria por los cables de alimentación.

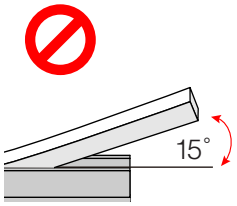

No doble la luminaria más de 15 grados al instalarla en soportes o canales de montaje.

EL MANEJO INADECUADO DE LAS LUMINARIAS DURANTE LA INSTALACIÓN ANULA LA GARANTÍA

RANGOS DE TEMPERATURA

Static White y Static White HE	1.5 W/FT		1.5HE W/FT		3.0 W/FT		3.0HE W/FT		5.0 W/FT		6.0HE W/FT	
	Mín	Máx	Mín	Máx	Mín	Máx	Mín	Máx	Mín	Máx	Mín	Máx
Temp. ambiente de operación - superficie	-4°F	135°F	-4°F	140°F	-4°F	120°F	-4°F	120°F	-4°F	105°F	-4°F	100°F
Temp. de almacenamiento	-4°F	140°F	-4°F	140°F	-4°F	140°F	-4°F	140°F	-4°F	140°F	-4°F	140°F
Temp. de instalación	50°F	100°F	50°F	100°F	50°F	100°F	50°F	100°F	50°F	100°F	50°F	100°F

Tunable y Warm Dim	DW 1.5HE W/FT		DW 2.5HE W/FT	
	Mín	Máx	Mín	Máx
Temp. ambiente de operación - superficie	-4°F	140°F	-4°F	120°F
Temp. de almacenamiento	-4°F	140°F	-4°F	140°F
Temp. de instalación	50°F	100°F	50°F	100°F

RGB	6.0 W/FT	
	Mín	Máx
Temp. ambiente de operación - superficie	-14°F	90°F
Temp. de almacenamiento	-13°F	176°F
Temp. de instalación	50°F	100°F

RGBW y RGBW-HE	6.0 W/FT		4.0HE W/FT	
	Mín	Máx	Mín	Máx
Temp. ambiente de operación - superficie	-4°F	100°F	-4°F	110°F
Temp. de almacenamiento	-4°F	140°F	-4°F	176°F
Temp. de instalación	50°F	100°F	50°F	100°F

© 2025 QTL. All rights reserved | 155 Hill St. Milford, CT 06460 | 203-367-8777 | sales@QTL.lighting | QTL.lighting

Q-CAP WURM

Instrucciones de instalación de luminarias flexibles Q-CAP

ATENCIÓN: Lea todas las instrucciones ANTES de la instalación

- El producto debe ser instalado por un electricista con licencia - Las modificaciones en campo anulan la garantía
- Use solo con fuente de alimentación Clase 2 — La garantía solo es válida con fuentes de alimentación QTL
- Montaje en superficie o empotrado en carpintería
- No apto para tránsito peatonal
- Voltaje de entrada: 24VDC
- Diagramas solo de referencia, no a escala.

MÉTODOS DE INSTALACIÓN

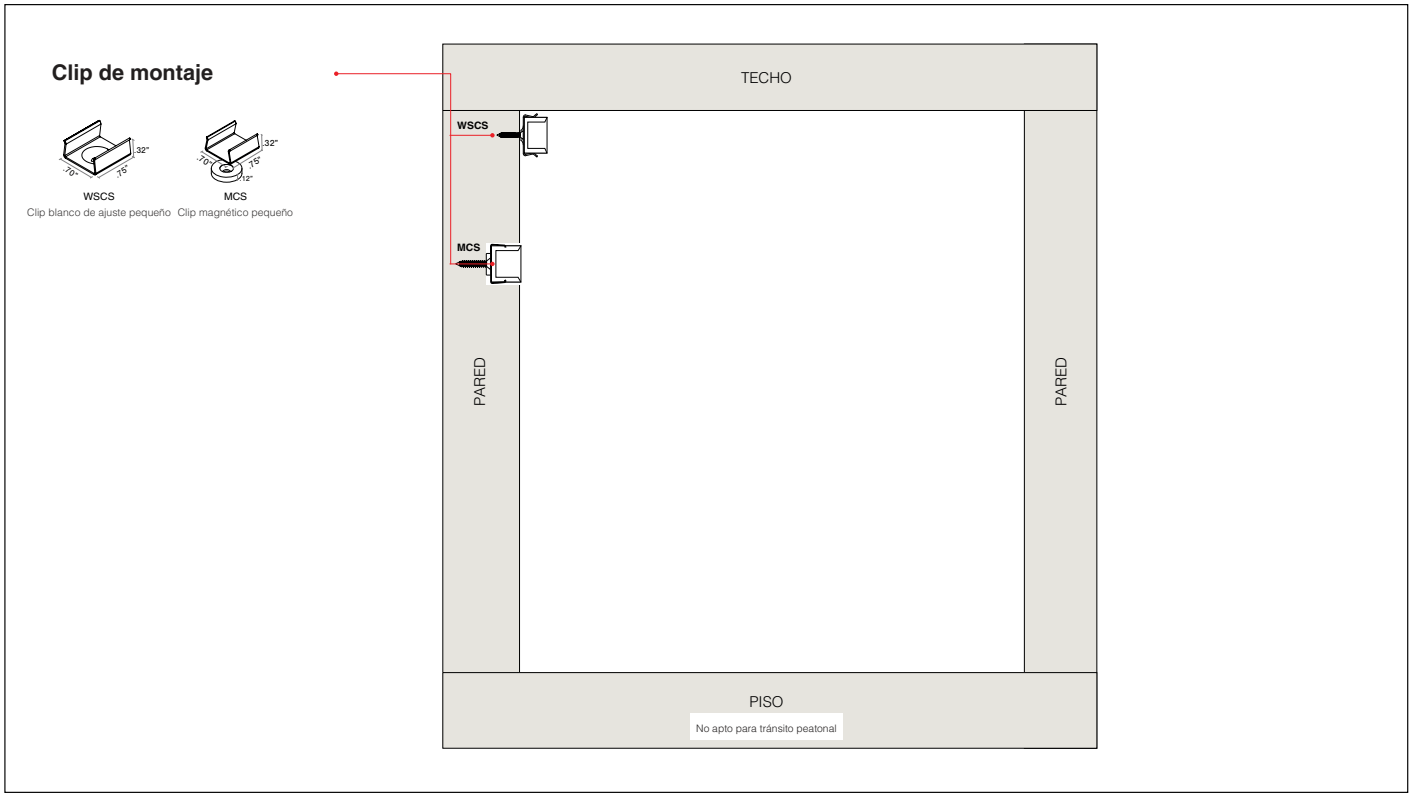

Método de montaje

- WSCS (página 6)
- BN-UD (página 7)
- MCS (página 8)

© 2026 QTL. All rights reserved | 155 Hill St. Milford, CT 06460 | 203-367-8777 | sales@QTL.lighting | QTL.lighting

Q-CAP WURM

Instrucciones de instalación de luminarias flexibles Q-CAP

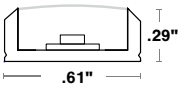

Perfil WURM

COMPONENTES Y HERRAJES

Se pueden usar tornillos de otra longitud en la instalación, siempre que el diámetro sea el mismo que el de los tornillos incluidos

CLIP DE MONTAJE Y CANAL DE MONTAJE	
WSCS	MCS

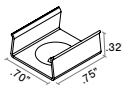

Clip blanco de ajuste pequeño

Incluido
• Tornillo de cabeza plana #6 (uno por clip)

- Se incluyen 2 clips blancos de ajuste para los primeros 12" y 1 por cada 12" adicionales. Otros tipos de montaje tienen un cargo adicional; consulte la guía de precios para más detalles.

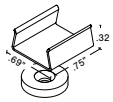

Clip magnético pequeño (Solo para cajillo)

Incluido
• Tornillo de cabeza plana #6 (uno por clip)

CLIP DE MONTAJE SIN UNIONES
STND-QCAP-BN-UD-S

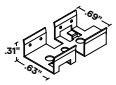

Canal flexible vertical

Incluido
• Tornillos #4-40 de 1/2" (64 tornillos por cada 16')

© 2026 QTL. All rights reserved | 155 Hill St. Milford, CT 06460 | 203-367-8777 | sales@QTL.lighting | QTL.lighting

OPCIONES DE CONFIGURACIÓN

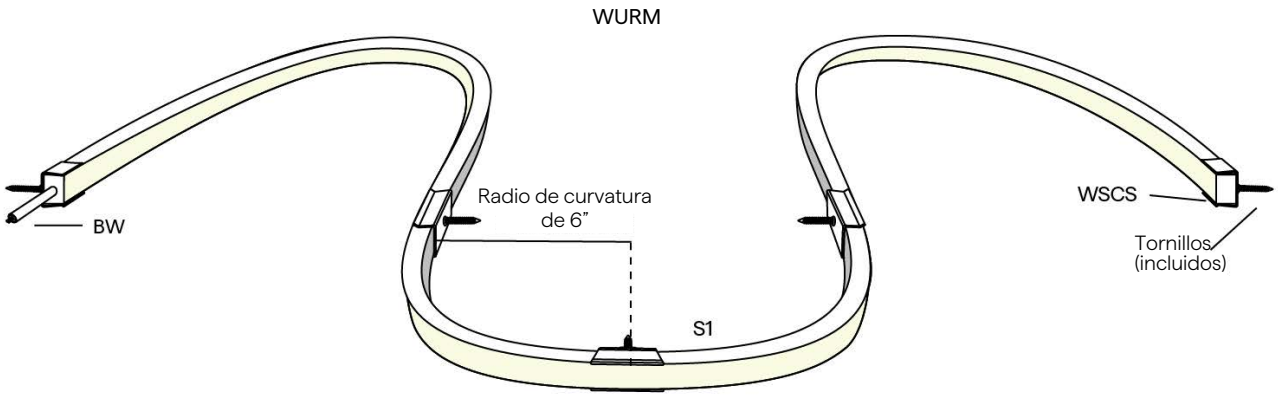

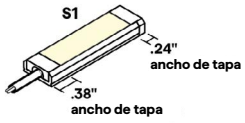

Alimentación en un extremo

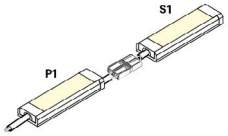

Conexión por terceros

Alimentación no continua en extremo

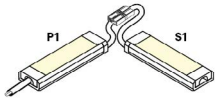

Conexión por terceros

Alimentación no continua en esquina

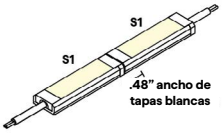

Alimentación continua de extremo a extremo



Cortable en campo -
Alimentación continua de extremo a extremo

Revise el método de cableado para asegurar una instalación limpia antes de montar la luminaria terminada.

NOTA: Otros métodos de cableado incluyen:
S1: Solo entrada de conector/cable
P1: Entrada y salida de conector/cable

© 2026 QTL. All rights reserved | 155 Hill St. Milford, CT 06460 | 203-367-8777 | sales@QTL.lighting | QTL.lighting

CORTE EN CAMPO

- Las luminarias cortables en campo se venden en incrementos de 4' y van al final de un tramo, lo que permite un ajuste fácil en campo
- Solo las luminarias FC se pueden cortar en campo - NO CORTE LUMINARIAS QUE NO SEAN CORTABLES EN CAMPO
- No intente cortar mientras la luminaria esté energizada

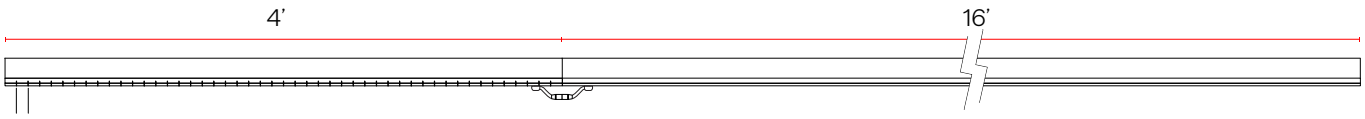

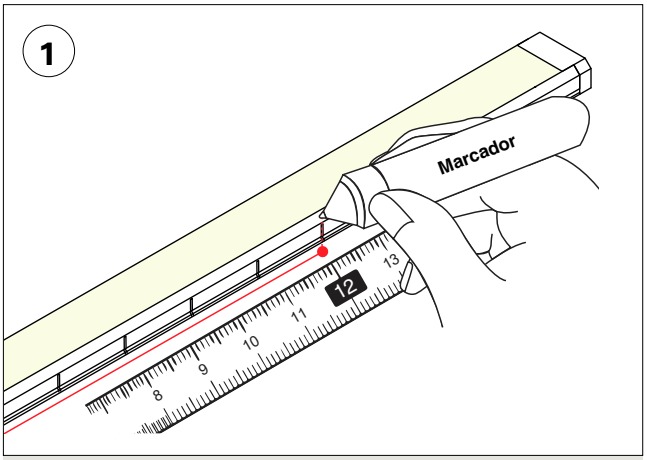

Marque la longitud deseada sobre la línea de corte de la carcasa cortable en campo.

NOTA: Corte solo sobre las líneas de corte marcadas. Corte solo desde el extremo sin alimentación.

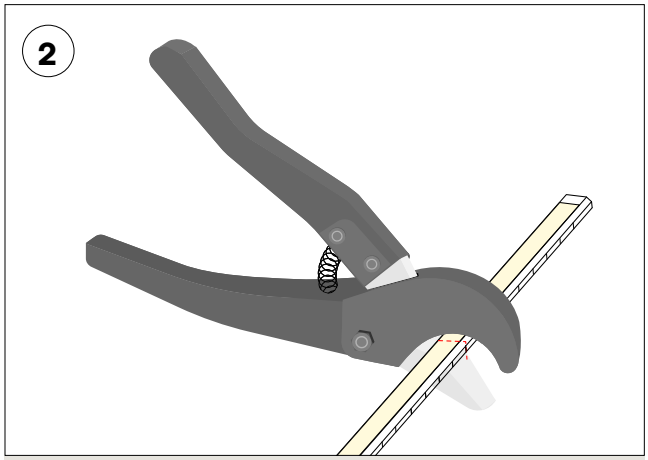

Corte con las herramientas de corte Q-CAP (se venden por separado).

© 2026 QTL. All rights reserved | 155 Hill St. Milford, CT 06460 | 203-367-8777 | sales@QTL.lighting | QTL.lighting

MÉTODO DE MONTAJE EN SUPERFICIE: **CLIP BLANCO DE AJUSTE PEQUEÑO**

- Se incluyen 2 clips para los primeros 12" y 1 por cada 12" adicionales

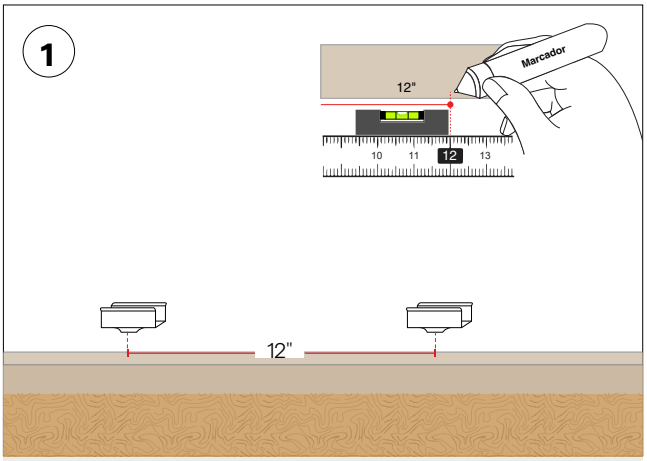

Determine la ubicación y la posición de la(s) luminaria(s) en la superficie deseada; distribuya los clips de manera uniforme. Haga las marcas de referencia necesarias para indicar dónde se fijará cada clip. Se recomienda uno cada 12".

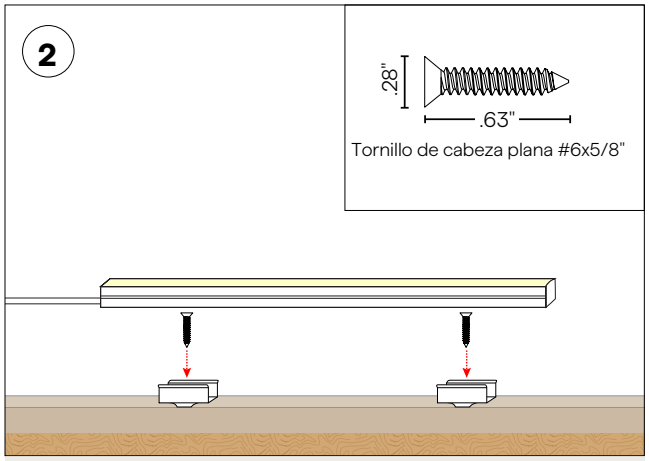

- Fije los clips con la tornillería de cabeza plana #6 incluida
- Asegúrese de que la cabeza del tornillo quede al ras de la base del clip.

NOTA: El tipo de tornillo de cabeza plana depende del material de la superficie/aplicación. Es posible que se requieran otros tornillos de cabeza plana. Consulte al fabricante del material de la superficie el tipo de tornillo sugerido.

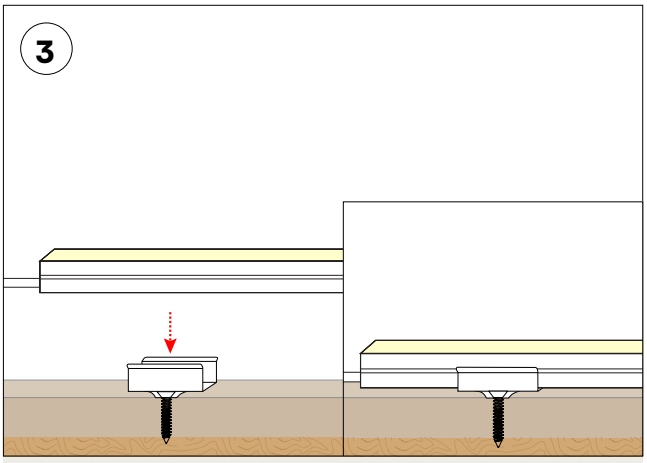

Encaje la luminaria en los clips.

© 2026 QTL. All rights reserved | 155 Hill St. Milford, CT 06460 | 203-367-8777 | sales@QTL.lighting | QTL.lighting

MÉTODO DE MONTAJE EN SUPERFICIE: **BN-UD**

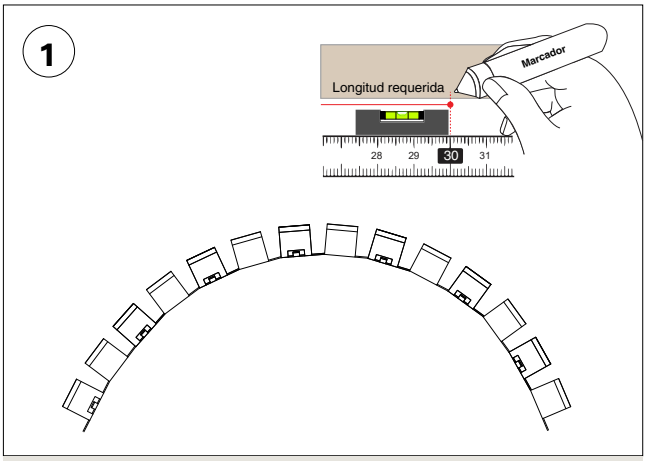

Determine la ubicación y la posición de la(s) luminaria(s) en la superficie deseada y acomode el canal BENDIT en la forma deseada. Haga las marcas de referencia necesarias para indicar dónde se fijará el canal.

NOTA: La curvatura del canal no puede exceder la de la luminaria. Doblarla más de lo recomendado puede dañar la luminaria. Consulte la tabla de radios de curvatura de luminarias Q-CAP o la hoja de especificaciones de la luminaria.

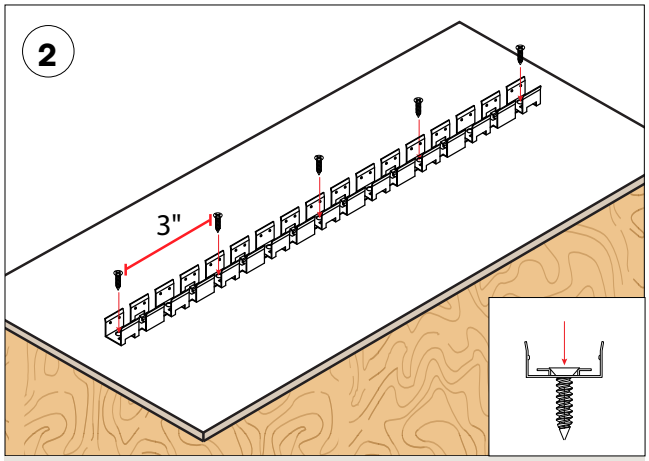

Use tornillos autorroscantes #4 para dar la forma deseada sin exceder el radio de curvatura de la luminaria. Se recomienda 1 tornillo aproximadamente cada 3".

NOTA: Los tornillos deben apretarse por completo.

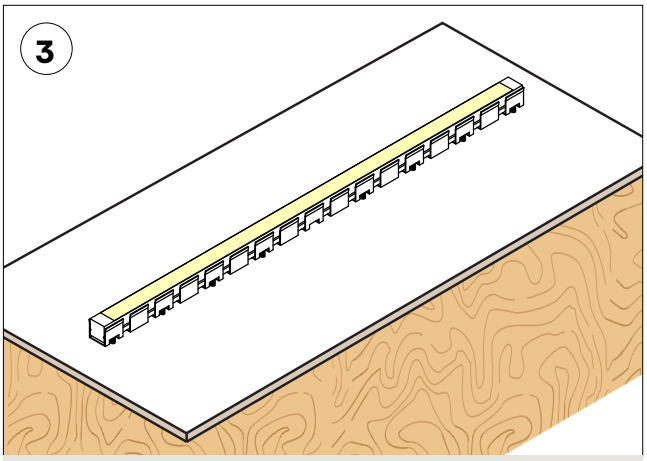

Presione la luminaria dentro del canal hasta que quede firme.

Radio de curvatura de luminarias Q-CAP			
Luminaria	Curvatura vertical	Curvatura horizontal	Curvatura helicoidal
ANYBEND	9"	9"	-
BOXA	6"	-	-
KURV	-	6"	-
KURV-BK	-	10"	-
LUME	6"	-	-
NEXUS	4"	-	4"
WALA	-	6"	-
WAVE	6"	-	-
WURM	6"	-	6"
ZALA	-	6"	-

© 2026 QTL. All rights reserved | 155 Hill St. Milford, CT 06460 | 203-367-8777 | sales@QTL.lighting | QTL.lighting

MÉTODO DE MONTAJE EMPOTRADO: **CLIP MAGNÉTICO PEQUEÑO**

- Se incluyen 2 clips para los primeros 12" y 1 por cada 12" adicionales

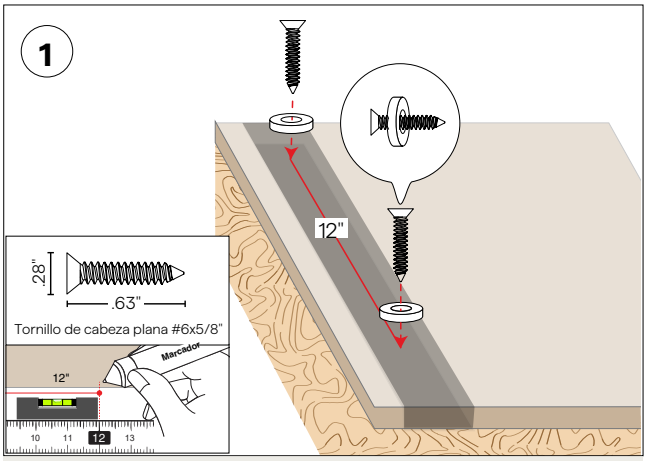

Determine la ubicación y la posición de la(s) luminaria(s) en la superficie deseada; distribuya los clips de manera uniforme. Haga las marcas de referencia necesarias para indicar dónde se fijará cada clip. Se recomienda uno cada 12".

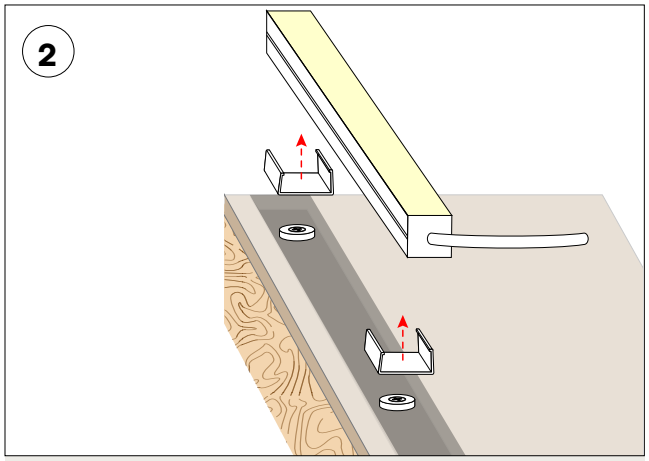

Coloque los clips en la luminaria a las mismas distancias que los imanes.

NOTA: El tipo de tornillo de cabeza plana depende del material de la superficie/aplicación. Es posible que se requieran otros tornillos de cabeza plana. Consulte al fabricante del material de la superficie el tipo de tornillo sugerido.

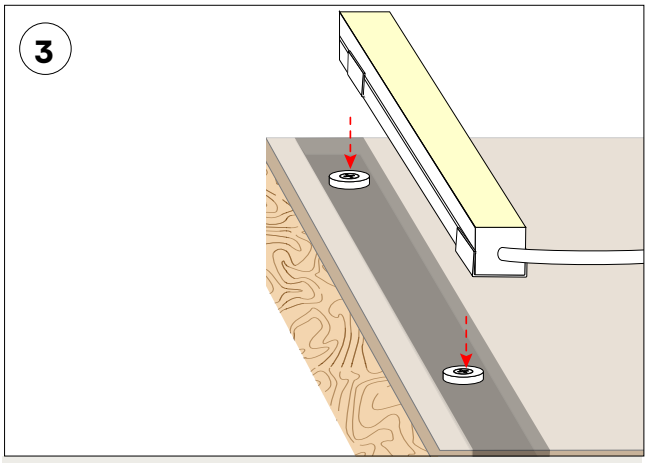

Alinee la luminaria y encájela en los anillos magnéticos.

© 2026 QTL. All rights reserved | 155 Hill St. Milford, CT 06460 | 203-367-8777 | sales@QTL.lighting | QTL.lighting