LINEAR LED STRIP

Instrucciones de instalación

ATENCIÓN: Lea todas las instrucciones ANTES de la instalación

- El producto debe ser instalado por un electricista con licencia
- Asegúrese siempre de que la conexión de la fuente de alimentación al circuito eléctrico esté desconectada antes de trabajar en ella
- Siga el diagrama para conectar los cables de voltaje secundario a la fuente de alimentación. Consulte las instrucciones de la fuente de alimentación QTL para el cableado
- Use solo con fuente de alimentación Clase 2 — La garantía solo es válida con fuentes de alimentación QTL
- Apto para lugares SECOS, HÚMEDOS y MOJADOS
- Apto para instalación en el área de almacenamiento de un clóset cuando se ensambla como extrusión terminada de hasta 4W/ft en las instalaciones de QTL
- Clasificación de temperatura: consulte la hoja de especificaciones
- No apto para tránsito peatonal
- Voltaje de entrada: 24VDC
- Diagramas solo de referencia, no a escala.
- Una vez cortada una tira para lugares mojados o húmedos, no se puede volver a conectar.

MÉTODOS DE INSTALACIÓN:

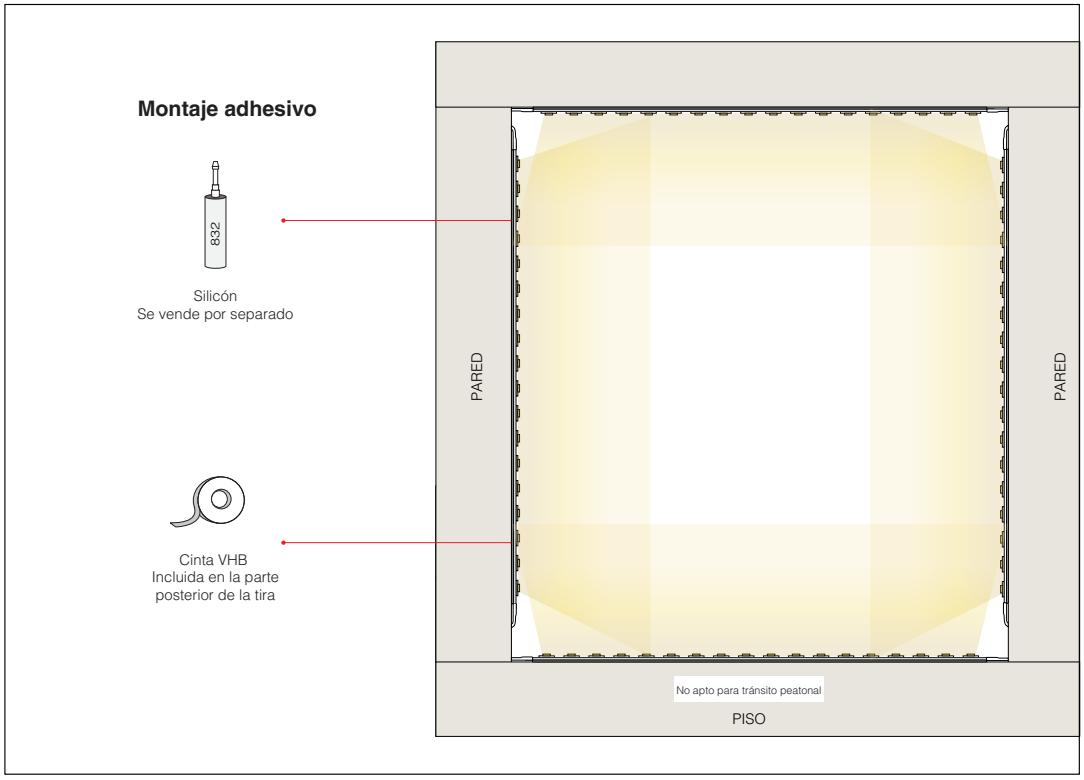

NOTAS:

- *Evite doblar el LED en ángulos pronunciados, ya que esto puede dañarlo.*
- *Siempre pruebe el funcionamiento del LED antes de instalarlo en la extrusión. Conecte el LED a la fuente de alimentación para asegurarse de que funcione correctamente y de que todas las conexiones que no fueron soldadas en fábrica estén firmes.*
- *Diagramas solo de referencia, no a escala.*

© 2026 QTL. All rights reserved | 155 Hill St. Milford, CT 06460 | 203-367-8777 | sales@QTL.lighting | QTL.lighting

LINEAR LED STRIP

Instrucciones de instalación

INSTRUCCIONES DE CABLE DE SALIDA Y PUENTE PARA TIRA LED: **DRY IP20**

Si los cables del LED vienen presoldados de fábrica, pase a la página 5.

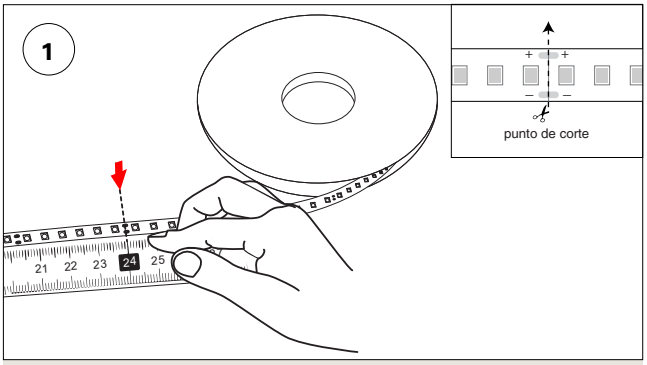

Mida y corte la tira LED a la longitud deseada con tijeras por el punto de corte.

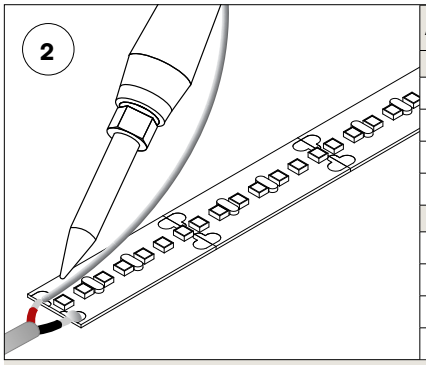

ARTÍCULOS INCLUIDOS
iQ-LED-24-KIT
(1) Cable de salida de 24"
(1) Soldadura de 6"
(1) Tubo termorretráctil de 1"
(1) Tubo termorretráctil de 1/2"
iQ-JUMP-6-KIT
(1) Cable de salida de 6"
(1) Soldadura de 6"
(2) Tubo termorretráctil de 1"
(2) Tubo termorretráctil de 1/2"

Suelde el cable de salida en la almohadilla de soldadura. Antes de soldar, confirme que los cables coincidan correctamente. Consulte los diagramas de cableado de abajo para ver los detalles de cada módulo LED.

NOTA: Temperatura recomendada del cautín: 650° – 700°F para soldadura sin plomo.

SW, SC, SW-SD, SW-HE, SW-HE+

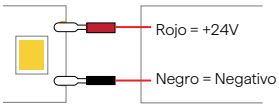

DW-HE

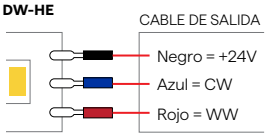

RGB

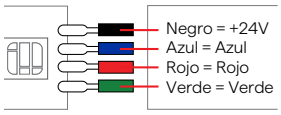

WD

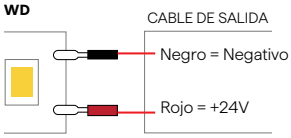

SW-DR, SW-HE-DR

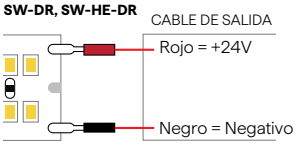

*El riel central de 24V es opcional; no conecte ambos rieles de 24V a la alimentación

3

NOTA:

Conecte el LED a la fuente de alimentación para asegurarse de que funcione correctamente y de que todas las conexiones que no fueron soldadas en fábrica estén firmes antes de continuar con el paso #3.

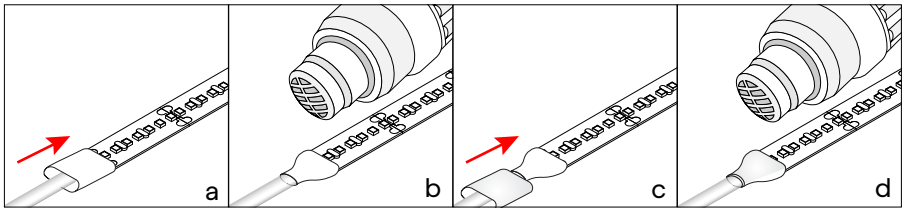

UNA VEZ QUE TODAS LAS CONEXIONES FUNCIONEN CORRECTAMENTE, DESCONECTE LA ALIMENTACIÓN Y SIGA LAS INSTRUCCIONES DE ABAJO PARA ENCOGER EL TUBO TERMORRETRÁCTIL:

a: Coloque el primer manguito (tubo termorretráctil de 1/2") en el cable de salida.

b: Encoja el tubo con una pistola de calor.

c: Coloque el segundo manguito (tubo termorretráctil de 1") en el cable de salida.

d: Encoja el tubo con una pistola de calor.

NOTAS:

- *Evite doblar el LED en ángulos pronunciados, ya que esto puede dañarlo.*
- *Siempre pruebe el funcionamiento del LED antes de instalarlo en la extrusión. Conecte el LED a la fuente de alimentación para asegurarse de que funcione correctamente y de que todas las conexiones que no fueron soldadas en fábrica estén firmes.*
- *Diagramas solo de referencia, no a escala.*



c UL us LISTED

© 2026 QTL. All rights reserved | 155 Hill St. Milford, CT 06460 | 203-367-8777 | sales@QTL.lighting | QTL.lighting

LINEAR LED STRIP

Instrucciones de instalación

INSTRUCCIONES DE CABLE DE SALIDA Y PUENTE PARA TIRA LED: **DMP IP54**

Si los cables del LED vienen presoldados de fábrica, pase a la página 5.

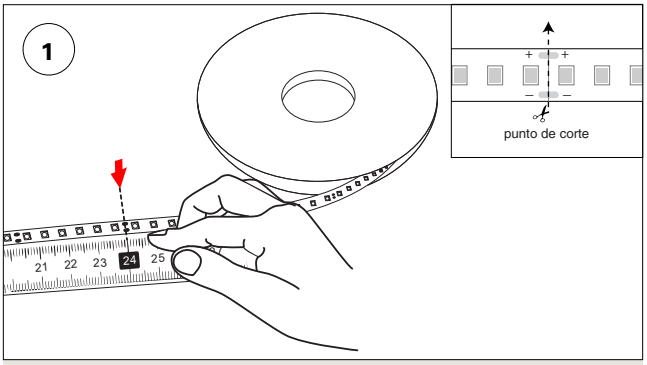

Mida y corte la tira LED a la longitud deseada con tijeras por el punto de corte.

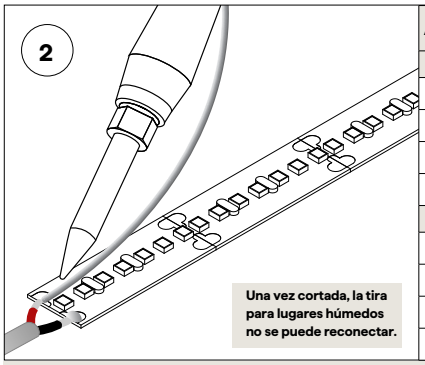

ARTÍCULOS INCLUIDOS
iQ-LED-24-KIT
(1) Cable de salida de 24"
(1) Soldadura de 6"
(1) Tubo termorretráctil de 1"
(1) Tubo termorretráctil de 1/2"
iQ-JUMP-6-KIT
(1) Cable de salida de 6"
(1) Soldadura de 6"
(2) Tubo termorretráctil de 1"
(2) Tubo termorretráctil de 1/2"

Suelde el cable de salida en la almohadilla de soldadura. Antes de soldar, confirme que los cables coincidan correctamente. Consulte los diagramas de cableado de abajo para ver los detalles de cada módulo LED.

NOTA: Temperatura recomendada del cautín: 650° – 700°F para soldadura sin plomo.

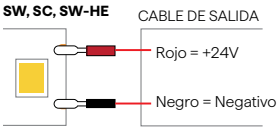

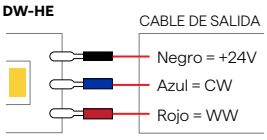

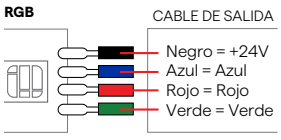

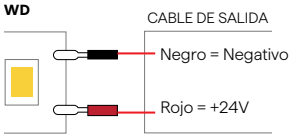

3

NOTA:

Conecte el LED a la fuente de alimentación para asegurarse de que funcione correctamente y de que todas las conexiones que no fueron soldadas en fábrica estén firmes antes de continuar con el paso #3.

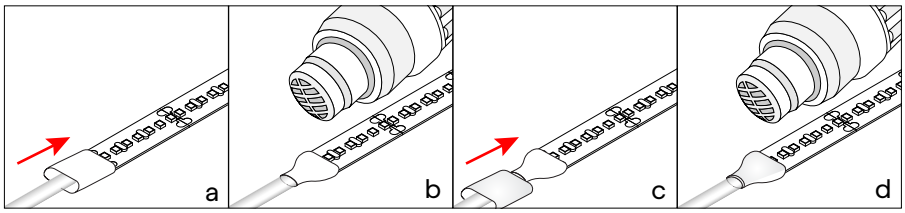

UNA VEZ QUE TODAS LAS CONEXIONES FUNCIONEN CORRECTAMENTE, DESCONECTE LA ALIMENTACIÓN Y SIGA LAS INSTRUCCIONES DE ABAJO PARA ENCOGER EL TUBO TERMORRETRÁCTIL:

a: Coloque el primer manguito (tubo termorretráctil de 1/2") en el cable de salida.

b: Encoja el tubo con una pistola de calor.

c: Coloque el segundo manguito (tubo termorretráctil de 1") en el cable de salida.

d: Encoja el tubo con una pistola de calor.

NOTAS:

- *Evite doblar el LED en ángulos pronunciados, ya que esto puede dañarlo.*
- *Siempre pruebe el funcionamiento del LED antes de instalarlo en la extrusión. Conecte el LED a la fuente de alimentación para asegurarse de que funcione correctamente y de que todas las conexiones que no fueron soldadas en fábrica estén firmes.*
- *Diagramas solo de referencia, no a escala.*

© 2026 QTL. All rights reserved | 155 Hill St. Milford, CT 06460 | 203-367-8777 | sales@QTL.lighting | QTL.lighting

LINEAR LED STRIP

Instrucciones de instalación

INSTRUCCIONES DE CABLE DE SALIDA Y PUENTE PARA TIRA LED: **WET IP67**

Si los cables del LED vienen presoldados de fábrica, pase a la página 5.

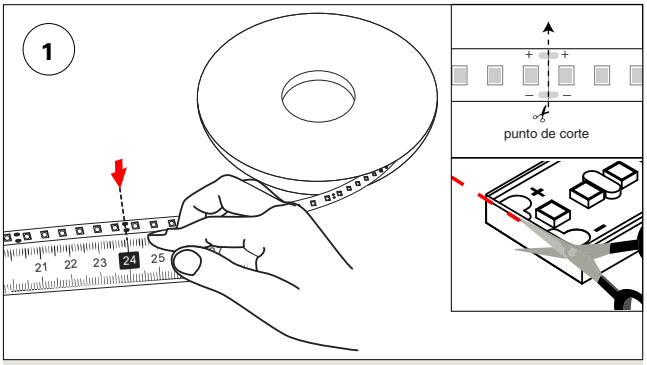

Mida y corte la tira LED a la longitud deseada con tijeras por el punto de corte.

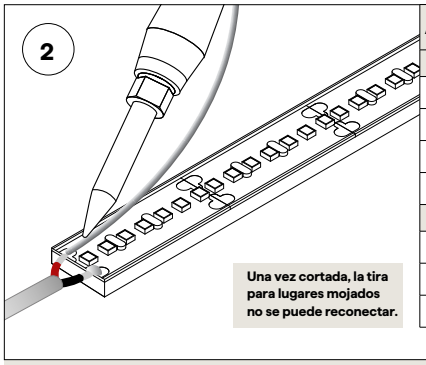

ARTÍCULOS INCLUIDOS
iQ-LED-67-KIT
(1) Cable de salida de 24"
(1) Soldadura de 6"
(1) Tapa de cable de salida
(1) Tapa de extremo
iQ-JUMP-67-KIT
(1) Cable de salida de 6"
(1) Soldadura de 6"
(2) Tapas de cable de salida

Suelde el cable de salida en la almohadilla de soldadura. Antes de soldar, confirme que los cables coincidan correctamente. Consulte los diagramas de cableado de abajo para ver los detalles de cada módulo LED.

NOTA: Temperatura recomendada del cautín: 650° – 700°F para soldadura sin plomo.

SW, SC, SW-SD, SW-HE, SW-HE+

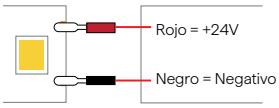

DW-HE

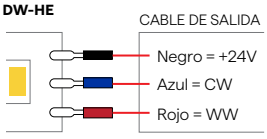

RGB

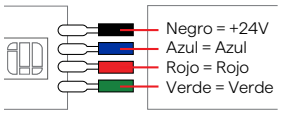

WD

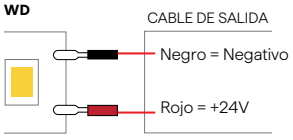

SW-DR, SW-HE-DR

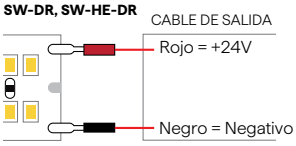

*El riel central de 24V es opcional; no conecte ambos rieles de 24V a la alimentación

3

NOTA:

Conecte el LED a la fuente de alimentación para asegurarse de que funcione correctamente y de que todas las conexiones que no fueron soldadas en fábrica estén firmes antes de continuar con el paso #3.

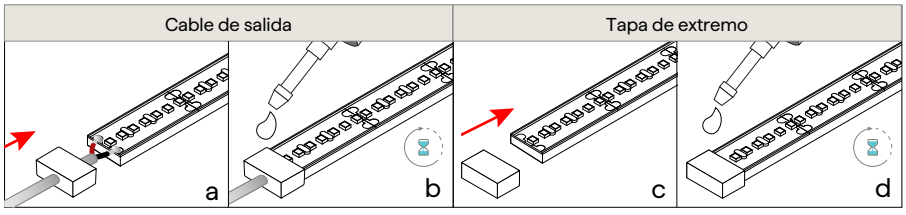

UNA VEZ QUE TODAS LAS CONEXIONES FUNCIONEN CORRECTAMENTE, DESCONECTE LA ALIMENTACIÓN Y SIGA LAS INSTRUCCIONES DE ABAJO PARA ENCOGER EL TUBO TERMORRETRÁCTIL:

a: Coloque la tapa del cable de salida sobre el cable

b: Aplique silicón dentro del conector y pegamento alrededor del borde para sellar la separación; deje secar el pegamento.

c: Coloque la tapa de extremo sobre la punta del LED

d: Aplique silicón dentro del conector y pegamento alrededor del borde para sellar la separación; deje secar el pegamento.

NOTAS:

- *Evite doblar el LED en ángulos pronunciados, ya que esto puede dañarlo.*
- *Siempre pruebe el funcionamiento del LED antes de instalarlo en la extrusión. Conecte el LED a la fuente de alimentación para asegurarse de que funcione correctamente y de que todas las conexiones que no fueron soldadas en fábrica estén firmes.*
- *Diagramas solo de referencia, no a escala.*

© 2026 QTL. All rights reserved | 155 Hill St. Milford, CT 06460 | 203-367-8777 | sales@QTL.lighting | QTL.lighting

INSERCIÓN DEL LED PARA ENSAMBLE EN CAMPO

TIRA EN EXTRUSIÓN

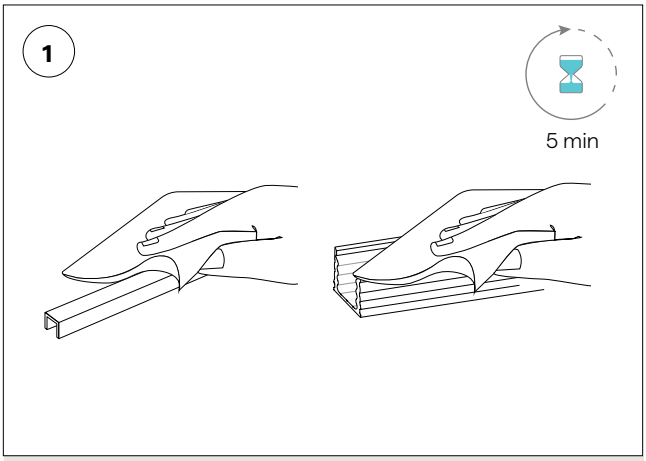

Con una mezcla de alcohol 50/50, limpie a fondo la superficie de la extrusión y la superficie de la charola múltiple. Deje secar (aproximadamente 5 minutos).

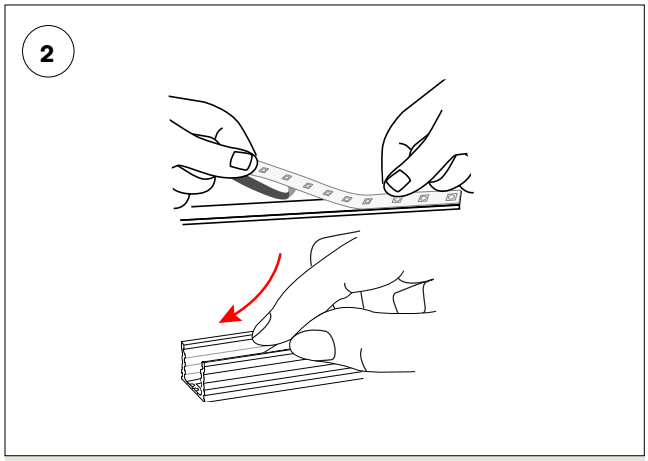

Coloque con cuidado el LED en la extrusión/charola. Aplique presión firme sobre la superficie de adherencia. Esto reducirá la posibilidad de que el polvo y la suciedad contaminen el adhesivo. Lo ideal es dejar expuesta la menor cantidad posible de adhesivo.

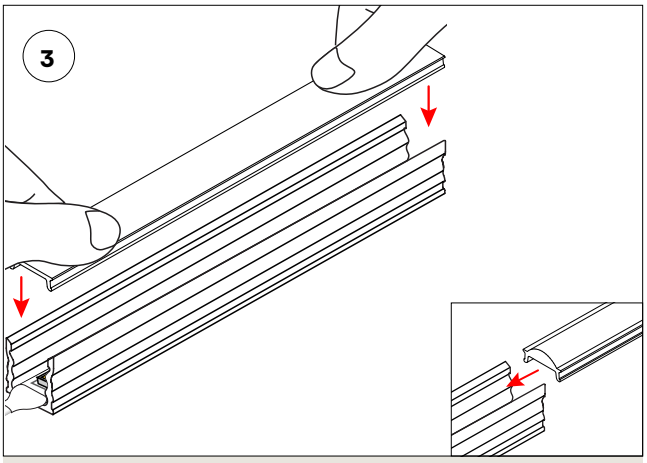

Lentes Flat: Aplique presión uniforme hasta que la extrusión y el lente encajen firmemente.

Lentes Optical: Comenzando por un extremo de la extrusión, deslice el lente en el borde ranurado de la extrusión hasta que quede fijo en su lugar.

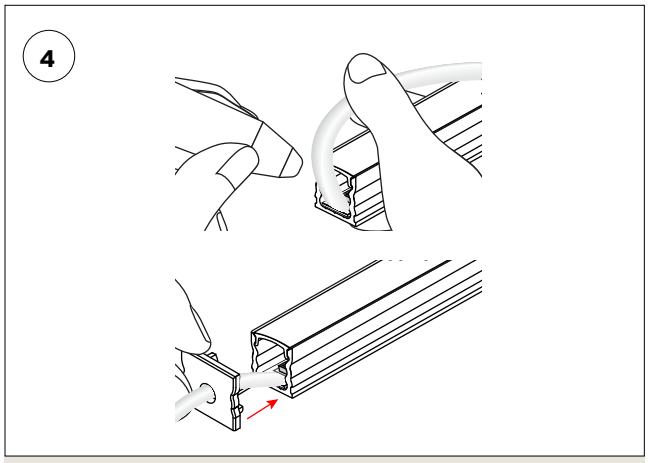

Aplique pegamento dentro de la tapa de extremo y alrededor de los bordes para fijar la tapa de extremo en su lugar. No permita que el pegamento entre en contacto con el LED.

© 2026 QTL. All rights reserved | 155 Hill St. Milford, CT 06460 | 203-367-8777 | sales@QTL.lighting | QTL.lighting

MÉTODO DE MONTAJE EN SUPERFICIE

PREPARACIÓN DE LA SUPERFICIE

1



Consideraciones de temperatura y ambiente:

- El ambiente ideal de aplicación es de 70-100°F con 50% de humedad o menos.
- Temperatura mínima de aplicación: 50°F
- Esta temperatura y humedad deben mantenerse durante 72 horas después de la aplicación para lograr la máxima adherencia.

2

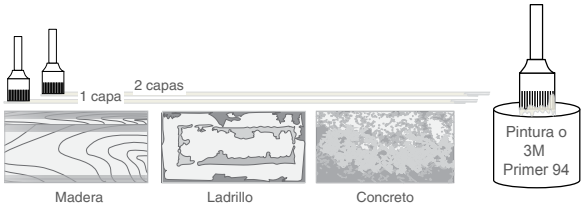

Para materiales porosos (madera, ladrillo, concreto, etc.), aplique dos capas de pintura o primer a la superficie. Esto ayudará a crear una mejor superficie de adherencia para estos materiales. Estos productos se pueden comprar en una ferretería local.

3

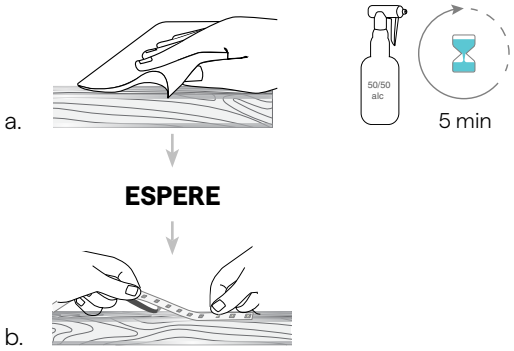

a. Con una mezcla de alcohol 50/50, limpie a fondo el área de la superficie donde se instalará el LED. Deje secar 5 minutos.

b. Retire 0.5" de la película protectora de la cinta VHB en un extremo del LED y presione firmemente para adherirlo a la superficie deseada, evitando burbujas de aire. Continúe retirando la película y adhiriendo la tira en secciones pequeñas hasta instalar toda la longitud.

MATERIALES	EPÓXICOS SUGERIDOS
Concreto, piedra, block, metal y ladrillo	Epóxico de dos componentes Loctite Metal and Concrete
ABS, fibra de vidrio, plástico y PVC	Epóxico de dos componentes Loctite Plastic
Azulejo, madera, cerámica, vidrio o metal	Epóxico de dos componentes Loctite Clear
Uso general	Strong Stik

© 2026 QTL. All rights reserved | 155 Hill St. Milford, CT 06460 | 203-367-8777 | sales@QTL.lighting | QTL.lighting